구동 휠 / 허브결합 휠 및 기본 휠

선택 도구
구동 휠 / 허브결합 휠 및 기본 휠

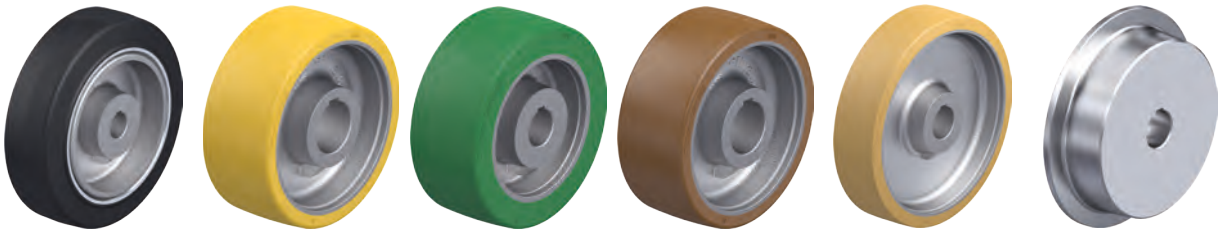

시리즈	GEVN	GTHN	GSTN	GBN	GVUN	SPKVSN
카테고리	구동 휠					
트레드 / 타이어	탄력있는 통고무, 구동 품질	폴리우레탄 엘라스토머 Blickle Extrathane®	폴리우레탄 엘라스토머 Blickle Softhane®	폴리우레탄 엘라스토머 Blickle Besthane®	폴리우레탄 엘라스토머 Vulkollan®	열처리식강
트레드 및 타이어 경도	65 Shore A	92 Shore A	75 Shore A	92 Shore A	92 Shore A	190–230 HB
자국이 남지 않음	–	✔	✔	✔	✔	✔
전기 전도성	–	선택 사항	선택 사항	선택 사항	–	✔
휠 센터 / 림	회주철	회주철	회주철	회주철	회주철	열처리식강
휠 지름 Ø	160–620 mm	75–1,000 mm	75–500 mm	100–1,000 mm	100–400 mm	200–300 mm
최대 하중	4,540 kg	25,000 kg	4,200 kg	25,000 kg	3,400 kg	7,000 kg
최대 속도	16 km/h	10 km/h	10 km/h	16 km/h	16 km/h	4 km/h
마찰계수 μ (부드럽고 건조한 콘크리트에서)	> 0.6	> 0.25	> 0.3	> 0.25	> 0.25	> 0.15*
구름저항	■■■□□	■■■■□	■■■■□	■■■■■	■■■■□	■■■■■
부드러운 작동 및 바닥 보호	■■■■□	■■■□□	■■■■□	■■■□□	■■■□□	■□□□□
휠 설명 페이지	540쪽	541–542쪽	543쪽	544–545쪽	546쪽	547쪽

■■■■■ 탁월함 ■■■■ 매우 좋음 ■■■ 좋음 ■■ 만족 ■ 적합 ✔ 예 – 아니요 * 부드러운 스틸 표면에서

Made of VULKOLLAN® VULKOLLAN® is a registered trademark of Covestro Group

PA	VLEA	GEVA	GSTA	GBA	VSVU
허브결합 휠					기본 휠
공기주입식 타이어 2–10 플라이레이팅	고탄력 통고무 *	탄력있는 통고무, 부드러운 구동 품질	폴리우레탄 엘라스토머 Blickle Softhane®	폴리우레탄 엘라스토머 Blickle Besthane®	폴리우레탄 엘라스토머 Vulkollan®
60 Shore A	70 Shore A	65 Shore A	75 Shore A	92 Shore A	92 Shore A
–	선택 사항	–	✔	✔	✔
–	선택 사항	–	선택 사항	–	–
프레스 스틸	강한 프레스 스틸	회주철	회주철	회주철	열처리식강
400–536 mm	405–525 mm	250–620 mm	200–400 mm	200–400 mm	125–300 mm
1,300 kg	1,885 kg	4,540 kg	2,500 kg	3,400 kg	2,400 kg
25 km/h	25 km/h	16 km/h	10 km/h	16 km/h	16 km/h
> 0.6	> 0.6	> 0.6	> 0.3	> 0.25	> 0.25
■■■□□	■■■□□	■■■■□	■■■■□	■■■■■	■■■■□
■■■■■	■■■■□	■■■■□	■■■■□	■■■□□	■■■□□
548쪽	549쪽	550쪽	551쪽	552쪽	553쪽

* 3성분형 타이어

Made of VULKOLLAN® VULKOLLAN® is a registered trademark of Covestro Group

Blickle®

GEVN 시리즈

허브 키웨이, 탄력있는 통고무 타이어, 주철 휠 센터 장착 고하중 구동 휠

300–4,540 kg

트레드 & 타이어 경도
65 Shore A

바닥 보호 / 부드러운 작동
매우좋음

구름저항
좋음

내마모성
만족

타이어:
- 고품질의 탄력 있는 통고무 구동 품질, 경도 65 Shore A
- 강철밴드 장착
- 매우 우수한 동작 편리성
- 우수한 바닥 보호 기능, 저소음 구동
- 색상 블랙
- 휠 지름 Ø 400 및 500 mm: 고품질의 탄력있는 통고무로 부드러운 구동 품질, 스틸 와이어로 보강됨, 경도 65 Shore A, 낮은 구름 저항

휠 센터:
- 튼튼한 회주철
- DIN 6885 에 따른 축경 및 허브 키웨이
- 래커 코팅, 색상 무연탄

기타 특성:
- 자극적인 물질에 대한 내화학성 (기름 제외)
- 작동 온도: -30 °C ~ +80 °C, 일시적으로 최대 +100 °C, +60 °C 이상에서는 하중 감소

추가 세부 정보:
- 휠 시리즈: 75쪽
- 트레드: 53쪽
- 내화학성: 51쪽

휠	휠 지름 Ø (D) [mm]	휠 폭 (T2) [mm]	하중 4 km/h [kg]	하중 10 km/h [kg]	하중 16 km/h [kg]	축경 Ø (d) [mm]	키 홈폭 (B) [mm]	키 홈 높이 (H) [mm]	허브 길이 (T1) [mm]
GEVN 160/25H7	160	50	300	200	–	25H7	8 JS9	28.3	60
GEVN 200/25H7	200	50	420	280	–	25H7	8 JS9	28.3	60
GEVN 200/30H7	200	50	420	280	–	30H7	8 JS9	33.3	60
GEVN 250/30H7	250	60	630	420	320	30H7	8 JS9	33.3	60
GEVN 250/40H7	250	60	630	420	320	40H7	12 JS9	43.3	60
GEVN 252/40H7	250	80	810	540	410	40H7	12 JS9	43.3	80
GEVN 302/35H7	300	90	1,080	720	540	35H7	10 JS9	38.3	90
GEVN 360/35H7	360	60	900	600	450	35H7	10 JS9	38.3	60
GEVN 362/40H7	360	75	1,140	760	570	40H7	12 JS9	43.3	75
GEVN 400/40H7	400	75	1,080	720	540	40H7	12 JS9	43.3	75
GEVN 405/50H7	405	130	1,800	1,200	900	50H7	14 JS9	53.8	130
GEVN 415/50H7	415	75	1,200	800	600	50H7	14 JS9	53.8	75
GEVN 425/60H7	425	150	2,290	1,570	1,430	60H7	18 JS9	64.4	150
GEVN 500/40H7	500	85	1,560	1,050	780	40H7	12 JS9	43.3	90
GEVN 520/50H7	520	100	1,830	1,225	920	50H7	14 JS9	53.8	100
GEVN 610/80H7	610	150	2,700	1,800	1,350	80H7	22 JS9	85.4	150
GEVN 620/80H7	620	200	4,540	3,105	2,835	80H7	22 JS9	85.4	200

요청 시 사용 가능한 기타 치수

버전 / 옵션

	구동 마찰력이 우수한 프레스-온 강철 밴드 장착
기술 설명 p.	
추가 품목 코드	**-STR**
제공 가능	요청에 따름

스틸 와이어로 보강 강철밴드 장착

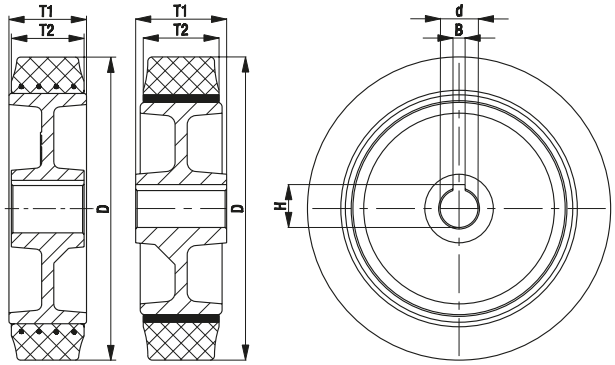

GTHN 시리즈, 휠 지름 Ø 75–200 mm

허브 키웨이, Blickle Extrathane®
폴리우레탄 트레드,
주철 휠 센터 장착 고하중 구동 휠

300–1,400 kg

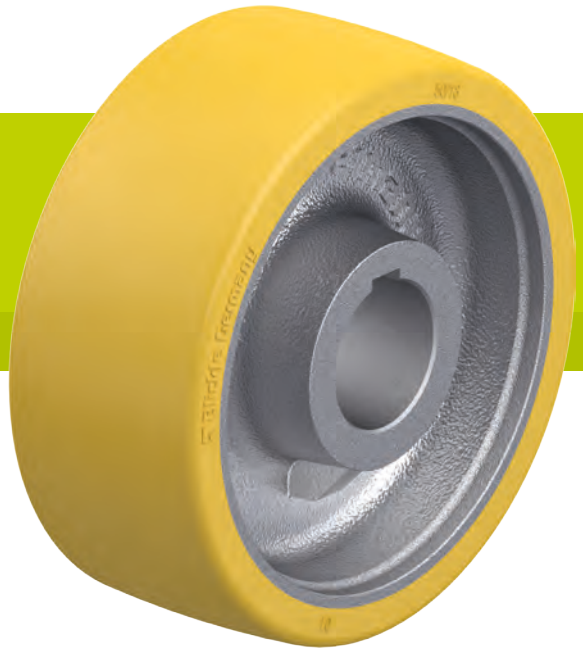

트레드 & 타이어 경도
92 Shore A

바닥 보호 / 부드러운 작동
좋음

구름저항
매우좋음

내마모성
탁월함

Blickle Extrathane®

트레드:
- 고품질 폴리우레탄 엘라스토머 Blickle Extrathane®, 경도 92 Shore A
- 낮은 구름저항
- 높은 내마모성
- 높은 절단저항 및 인열저항
- 색상 라이트 브라운, 자국이 남지 않음, 녹 방지
- 휠 센터와의 뛰어난 화학적 연결

휠 센터:
- 튼튼한 회주철
- DIN 6885 에 따른 축경 및 허브 키웨이
- 래커 코팅, 색상 실버

기타 특성:
- 자극적인 물질에 대한 높은 내화학성
- 작동 온도: -30 °C ~ +70 °C, 일시적으로 최대 +90 °C, +40 °C 이상에서는 하중 감소

추가 세부 정보:
- 휠 시리즈: 75쪽
- 트레드: 55쪽
- 내화학성: 51쪽

휠	휠 지름 Ø (D) [mm]	휠 폭 (T2) [mm]	하중 4 km/h [kg]	하중 10 km/h [kg]	축경 Ø (d) [mm]	키 홈폭 (B) [mm]	키 홈 높이 (H) [mm]	허브 길이 (T1) [mm]
GTHN 75/20H7	75	40	300	–	20H7	6 JS9	22.8	40
GTHN 100/20H7	100	40	400	–	20H7	6 JS9	22.8	40
GTHN 100/25H7	100	40	400	–	25H7	8 JS9	28.3	40
GTHN 125/20H7	125	40	450	–	20H7	6 JS9	22.8	40
GTHN 125/25H7	125	40	450	–	25H7	8 JS9	28.3	40
GTHN 127/25H7	125	50	650	320	25H7	8 JS9	28.3	60
GTHN 127/30H7	125	50	650	320	30H7	8 JS9	33.3	60
GTHN 140/25H7	140	50	670	330	25H7	8 JS9	28.3	60
GTHN 140/30H7	140	50	670	330	30H7	8 JS9	33.3	60
GTHN 150/25H7	150	50	700	350	25H7	8 JS9	28.3	60
GTHN 150/30H7	150	50	700	350	30H7	8 JS9	33.3	60
GTHN 150/35H7	150	50	700	350	35H7	10 JS9	38.3	60
GTHN 160/25H7	160	50	700	350	25H7	8 JS9	28.3	60
GTHN 160/30H7	160	50	700	350	30H7	8 JS9	33.3	60
GTHN 180/25H7	180	50	850	420	25H7	8 JS9	28.3	60
GTHN 180/30H7	180	50	850	420	30H7	8 JS9	33.3	60
GTHN 180/35H7	180	50	850	420	35H7	10 JS9	38.3	60
GTHN 200/25H7	200	50	900	450	25H7	8 JS9	28.3	60
GTHN 200/30H7	200	50	900	450	30H7	8 JS9	33.3	60
GTHN 200/35H7	200	50	900	450	35H7	10 JS9	38.3	60
GTHN 200/40H7	200	50	900	450	40H7	12 JS9	43.3	60
GTHN 202/35H7	200	80	1,400	700	35H7	10 JS9	38.3	80
GTHN 202/40H7	200	80	1,400	700	40H7	12 JS9	43.3	80
GTHN 202/50H7	200	80	1,400	700	50H7	14 JS9	53.8	80

기타 치수는 다음 페이지 참조

버전 / 옵션

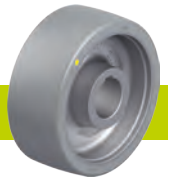

	정전기방지 버전, 자국이 남지않음, 그레이
기술 설명 p.	50
추가 품목 코드	**-AS**
제공 가능	요청에 따름

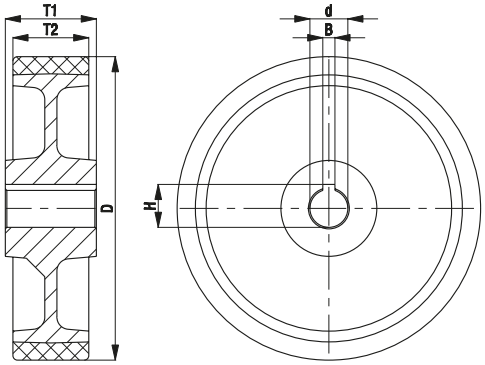

GTHN 시리즈, 휠 지름 Ø 250–1,000 mm

허브 키웨이, Blickle Extrathane®
폴리우레탄 트레드,
주철 휠 센터 장착 고하중 구동 휠

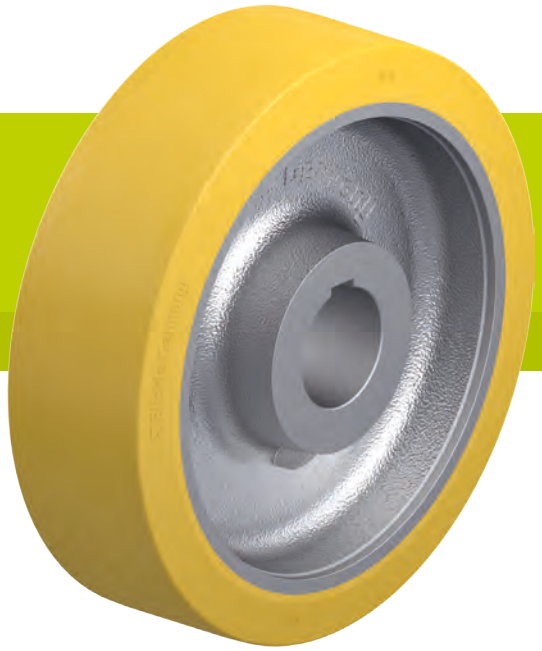

1,100–25,000 kg

트레드 & 타이어 경도
92 Shore A

바닥 보호 / 부드러운 작동
좋음

구름저항
매우좋음

내마모성
탁월함

Blickle Extrathane®

트레드:
- 고품질 폴리우레탄 엘라스토머 Blickle Extrathane®, 경도 92 Shore A
- 낮은 구름저항
- 높은 내마모성
- 높은 절단저항 및 인열저항
- 색상 라이트 브라운, 자국이 남지 않음, 녹 방지
- 휠 센터와의 뛰어난 화학적 연결

휠 센터:
- 튼튼한 회주철
- DIN 6885 에 따른 축경 및 허브 키웨이
- 래커 코팅, 색상 실버

기타 특성:
- 자극적인 물질에 대한 높은 내화학성
- 작동 온도: -30 °C ~ +70 °C, 일시적으로 최대 +90 °C, +40 °C 이상에서는 하중 감소

추가 세부 정보:
- 휠 시리즈: 75쪽
- 트레드: 55쪽
- 내화학성: 51쪽

휠	휠 지름 Ø (D) [mm]	휠 폭 (T2) [mm]	하중 4 km/h [kg]	하중 10 km/h [kg]	축경 Ø (d) [mm]	키 홈폭 (B) [mm]	키 홈 높이 (H) [mm]	허브 길이 (T1) [mm]
GTHN 251/30H7	250	50	1,100	550	30H7	8 JS9	33.3	60
GTHN 251/40H7	250	50	1,100	550	40H7	12 JS9	43.3	60
GTHN 252/40H7	250	80	1,800	900	40H7	12 JS9	43.3	80
GTHN 252/50H7	250	80	1,800	900	50H7	14 JS9	53.8	80
GTHN 253/40H7	250	100	2,300	1,150	40H7	12 JS9	43.3	100
GTHN 253/50H7	250	100	2,300	1,150	50H7	14 JS9	53.8	100
GTHN 300/40H7	300	60	1,500	750	40H7	12 JS9	43.3	60
GTHN 300/50H7	300	60	1,500	750	50H7	14 JS9	53.8	60
GTHN 302/40H7	300	80	2,100	1,050	40H7	12 JS9	43.3	80
GTHN 302/50H7	300	80	2,100	1,050	50H7	14 JS9	53.8	80
GTHN 304/40H7	300	100	2,700	1,350	40H7	12 JS9	43.3	100
GTHN 304/50H7	300	100	2,700	1,350	50H7	14 JS9	53.8	100
GTHN 304/60H7	300	100	2,700	1,350	60H7	18 JS9	64.4	100
GTHN 362/40H7	360	75	2,200	1,100	40H7	12 JS9	43.3	75
GTHN 362/50H7	360	75	2,200	1,100	50H7	14 JS9	53.8	75
GTHN 362/60H7	360	75	2,200	1,100	60H7	18 JS9	64.4	75
GTHN 402/50H7	400	80	2,800	1,400	50H7	14 JS9	53.8	80
GTHN 402/60H7	400	80	2,800	1,400	60H7	18 JS9	64.4	80
GTHN 404/60H7	400	100	3,400	1,700	60H7	18 JS9	64.4	100
GTHN 404/70H7	400	100	3,400	1,700	70H7	20 JS9	74.9	100
GTHN 406/70H7	400	125	4,500	2,250	70H7	20 JS9	74.9	125
GTHN 406/80H7	400	125	4,500	2,250	80H7	22 JS9	85.4	125
GTHN 500/80H7	500	100	4,500	2,250	80H7	22 JS9	85.4	100
GTHN 504/100H7	500	150	6,700	3,350	100H7	28 JS9	106.4	150
GTHN 506/120H7	500	200	9,000	4,500	120H7	32 JS9	127.4	200
GTHN 602/120H7	600	150	8,000	4,000	120H7	32 JS9	127.4	150
GTHN 604/120H7	600	200	10,000	5,000	120H7	32 JS9	127.4	200
GTHN 750/150H7	750	200	12,500	6,250	150H7	36 JS9	158.4	200
GTHN 1000/250H7	1,000	300	25,000	12,500	250H7	56 JS9	262.4	300

버전 / 옵션

	정전기방지 버전, 자국이 남지않음, 그레이
기술 설명 p.	50
추가 품목 코드	**-AS**
제공 가능	요청에 따름

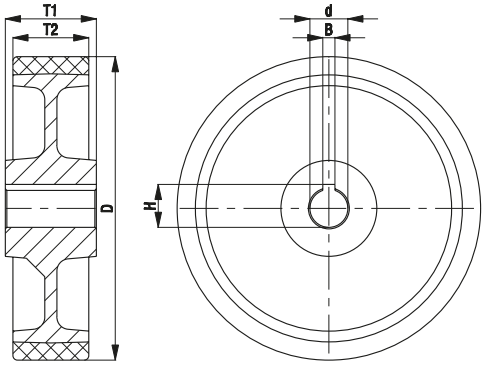

GSTN 시리즈

허브 키웨이, Blickle Softhane®
폴리우레탄 트레드,
주철 휠 센터 장착 고하중 구동 휠

200–4,200 kg

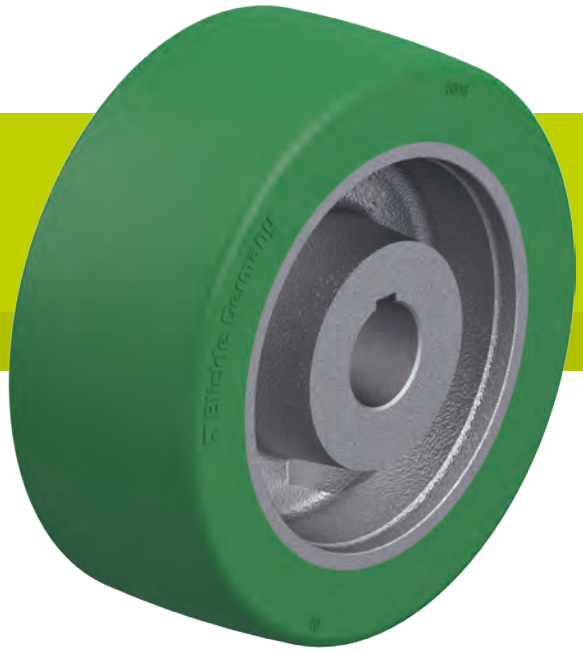

트레드 & 타이어 경도
75 Shore A

바닥 보호 / 부드러운 작동
매우좋음

구름저항
매우좋음

내마모성
매우좋음

Blickle Softhane®

트레드:
- 고품질 폴리우레탄 엘라스토머 Blickle Softhane®, 경도 75 Shore A
- 두께가 특별히 두꺼운 탄력 트레드로 탁월한 동작의 편리성 제공
- 우수한 바닥 보호 기능, 저소음 구동
- 낮은 구름저항
- 높은 내마모성
- 높은 절단저항 및 인열저항
- 색상 그린, 자국이 남지 않음, 녹 방지
- 휠 센터와의 뛰어난 화학적 연결

휠 센터:
- 튼튼한 회주철
- DIN 6885 에 따른 축경 및 허브 키웨이
- 래커 코팅, 색상 실버

기타 특성:
- 자극적인 물질에 대한 높은 내화학성
- 작동 온도: -30 °C ~ +70 °C, 일시적으로 최대 +90 °C, +40 °C 이상에서는 하중 감소

추가 세부 정보:
- 휠 시리즈: 76쪽
- 트레드: 55쪽
- 내화학성: 51쪽

휠	휠 지름 Ø (D) [mm]	휠 폭 (T2) [mm]	하중 4 km/h [kg]	하중 10 km/h [kg]	축경 Ø (d) [mm]	키 홈폭 (B) [mm]	키 홈 높이 (H) [mm]	허브 길이 (T1) [mm]
GSTN 75/20H7	75	40	200	–	20H7	6 JS9	22.8	40
GSTN 100/20H7	100	40	250	–	20H7	6 JS9	22.8	40
GSTN 100/25H7	100	40	250	–	25H7	8 JS9	28.3	40
GSTN 127/25H7	125	50	400	160	25H7	8 JS9	28.3	60
GSTN 150/25H7	150	50	500	200	25H7	8 JS9	28.3	60
GSTN 150/30H7	150	50	500	200	30H7	8 JS9	33.3	60
GSTN 160/25H7	160	50	550	220	25H7	8 JS9	28.3	60
GSTN 160/30H7	160	50	550	220	30H7	8 JS9	33.3	60
GSTN 200/25H7	200	50	700	280	25H7	8 JS9	28.3	60
GSTN 200/30H7	200	50	700	280	30H7	8 JS9	33.3	60
GSTN 202/35H7	200	80	1,000	400	35H7	10 JS9	38.3	80
GSTN 251/30H7	250	50	700	280	30H7	8 JS9	33.3	60
GSTN 252/40H7	250	80	1,100	440	40H7	12 JS9	43.3	80
GSTN 302/40H7	300	80	1,600	640	40H7	12 JS9	43.3	80
GSTN 304/50H7	300	100	2,100	840	50H7	14 JS9	53.8	100
GSTN 362/50H7	360	75	1,700	680	50H7	14 JS9	53.8	75
GSTN 402/50H7	400	80	2,100	840	50H7	14 JS9	53.8	80
GSTN 502/70H7	500	125	4,200	1,650	70H7	20 JS9	74.9	125

요청 시 사용 가능한 기타 치수

버전 / 옵션

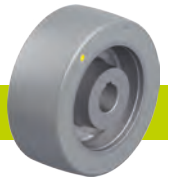

	정전기방지 버전, 자국이 남지않음, 그레이
기술 설명 p.	50
추가 품목 코드	**-AS**
제공 가능	요청에 따름

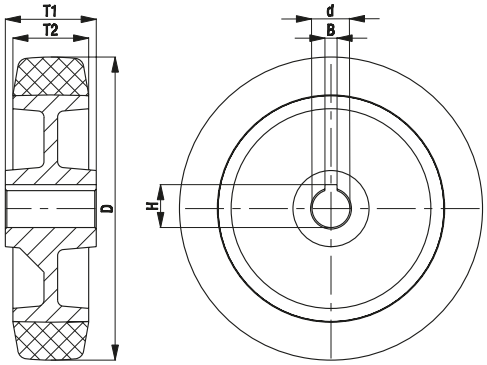

GBN 시리즈, 휠 지름 Ø 100–250 mm

허브 키웨이, Blickle Besthane®
폴리우레탄 트레드,
주철 휠 센터 장착 고하중 구동 휠

400–2,300 kg

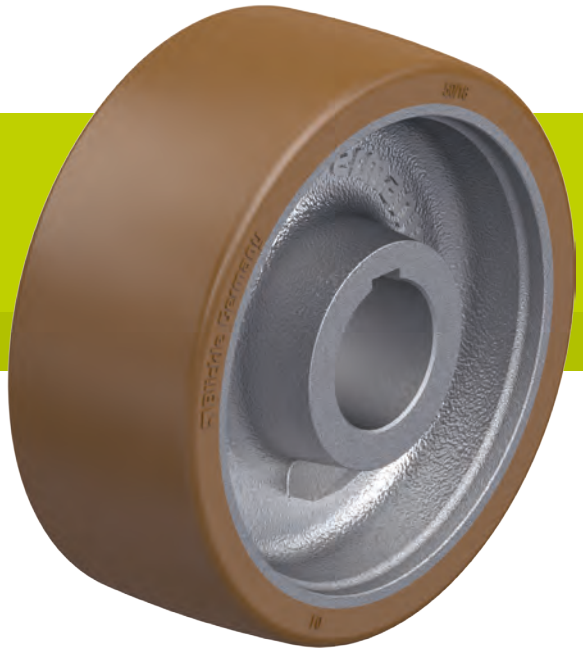

트레드 & 타이어 경도
92 Shore A

바닥 보호 / 부드러운 작동
좋음

구름저항
탁월함

내마모성
탁월함

Blickle Besthane®

트레드:
- 고품질 폴리우레탄 엘라스토머 Blickle Besthane®, 경도 92 Shore A
- 매우 낮은 구름저항
- **높은 동하중**
- 높은 내마모성
- 높은 절단저항 및 인열저항
- 색상 브라운, 자국이 남지 않음, 녹 방지
- 휠 센터와의 뛰어난 화학적 연결

휠 센터:
- 튼튼한 회주철
- DIN 6885 에 따른 축경 및 허브 키웨이
- 래커 코팅, 색상 실버

기타 특성:
- 자극적인 물질에 대한 높은 내화학성
- 작동 온도: -30 °C ~ +70 °C, 일시적으로 최대 +90 °C, +40 °C 이상에서는 하중 감소

추가 세부 정보:
- 휠 시리즈: 76쪽
- 트레드: 56쪽
- 내화학성: 51쪽

휠	휠 지름 Ø (D) [mm]	휠 폭 (T2) [mm]	하중 4 km/h [kg]	하중 10 km/h [kg]	하중 16 km/h [kg]	축경 Ø (d) [mm]	키 홈폭 (B) [mm]	키 홈 높이 (H) [mm]	허브 길이 (T1) [mm]
GBN 100/20H7	100	40	400	–	–	20H7	6 JS9	22.8	40
GBN 100/25H7	100	40	400	–	–	25H7	8 JS9	28.3	40
GBN 101/25H7	100	50	500	–	–	25H7	8 JS9	28.3	60
GBN 127/25H7	125	50	650	450	260	25H7	8 JS9	28.3	60
GBN 127/30H7	125	50	650	450	260	30H7	8 JS9	33.3	60
GBN 150/25H7	150	50	700	490	280	25H7	8 JS9	28.3	60
GBN 150/30H7	150	50	700	490	280	30H7	8 JS9	33.3	60
GBN 150/35H7	150	50	700	490	280	35H7	10 JS9	38.3	60
GBN 160/25H7	160	50	700	490	280	25H7	8 JS9	28.3	60
GBN 160/30H7	160	50	700	490	280	30H7	8 JS9	33.3	60
GBN 200/25H7	200	50	900	630	360	25H7	8 JS9	28.3	60
GBN 200/30H7	200	50	900	630	360	30H7	8 JS9	33.3	60
GBN 200/35H7	200	50	900	630	360	35H7	10 JS9	38.3	60
GBN 200/40H7	200	50	900	630	360	40H7	12 JS9	43.3	60
GBN 202/35H7	200	80	1,400	980	560	35H7	10 JS9	38.3	80
GBN 202/40H7	200	80	1,400	980	560	40H7	12 JS9	43.3	80
GBN 202/50H7	200	80	1,400	980	560	50H7	14 JS9	53.8	80
GBN 252/40H7	250	80	1,800	1,250	650	40H7	12 JS9	43.3	80
GBN 252/50H7	250	80	1,800	1,250	720	50H7	14 JS9	53.8	80
GBN 253/40H7	250	100	2,300	1,600	920	40H7	12 JS9	43.3	100
GBN 253/50H7	250	100	2,300	1,600	920	50H7	14 JS9	53.8	100

장애물이 없는 적용분야의 경우 하중이 크게 증가할 수 있습니다.
기타 치수는 다음 페이지 참조

버전 / 옵션

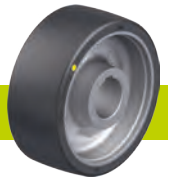

	전기 전도성 버전, 자국이 남지 않음
기술 설명 p.	50
추가 품목 코드	**-ELS**
제공 가능	최대 휠 지름 Ø 250 mm 요청에 따름

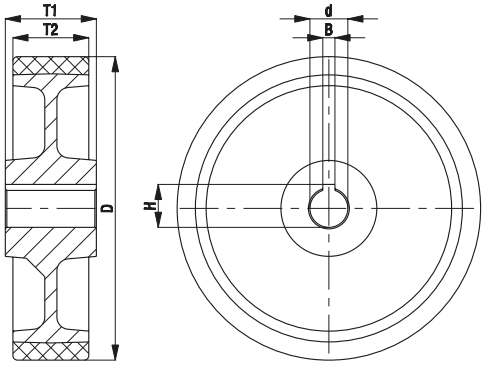

GBN 시리즈, 휠 지름 Ø 300–1,000 mm

허브 키웨이, Blickle Besthane®
폴리우레탄 트레드,
주철 휠 센터 장착 고하중 구동 휠

2,100–25,000 kg

트레드 & 타이어 경도
92 Shore A

바닥 보호 / 부드러운 작동
좋음

구름저항
탁월함

내마모성
탁월함

Blickle Besthane®

트레드:
- 고품질 폴리우레탄 엘라스토머 Blickle Besthane®, 경도 92 Shore A
- 매우 낮은 구름저항
- **높은 동하중**
- 높은 내마모성
- 높은 절단저항 및 인열저항
- 색상 브라운, 자국이 남지 않음, 녹 방지
- 휠 센터와의 뛰어난 화학적 연결

휠 센터:
- 튼튼한 회주철
- DIN 6885 에 따른 축경 및 허브 키웨이
- 래커 코팅, 색상 실버

기타 특성:
- 자극적인 물질에 대한 높은 내화학성
- 작동 온도: -30 °C ~ +70 °C, 일시적으로 최대 +90 °C, +40 °C 이상에서는 하중 감소

추가 세부 정보:
- 휠 시리즈: 76쪽
- 트레드: 56쪽
- 내화학성: 51쪽

휠	휠 지름 Ø (D) [mm]	휠 폭 (T2) [mm]	하중 4 km/h [kg]	하중 10 km/h [kg]	하중 16 km/h [kg]	축경 Ø (d) [mm]	키 홈폭 (B) [mm]	키 홈 높이 (H) [mm]	허브 길이 (T1) [mm]
GBN 302/40H7	300	80	2,100	1,450	840	40H7	12 JS9	43.3	80
GBN 302/50H7	300	80	2,100	1,450	840	50H7	14 JS9	53.8	80
GBN 304/40H7	300	100	2,700	1,850	1,050	40H7	12 JS9	43.3	100
GBN 304/50H7	300	100	2,700	1,850	1,050	50H7	14 JS9	53.8	100
GBN 304/60H7	300	100	2,700	1,850	1,050	60H7	18 JS9	64.4	100
GBN 362/40H7	360	75	2,200	1,500	880	40H7	12 JS9	43.3	75
GBN 362/50H7	360	75	2,200	1,500	880	50H7	14 JS9	53.8	75
GBN 362/60H7	360	75	2,200	1,500	880	60H7	18 JS9	64.4	75
GBN 363/70H7	360	100	3,200	2,200	1,250	70H7	20 JS9	74.9	100
GBN 404/60H7	400	100	3,400	2,300	1,350	60H7	18 JS9	64.4	100
GBN 404/70H7	400	100	3,400	2,380	1,360	70H7	20 JS9	74.9	100
GBN 406/70H7	400	125	4,500	3,150	1,800	70H7	20 JS9	74.9	125
GBN 406/80H7	400	125	4,500	3,150	1,800	80H7	22 JS9	85.4	125
GBN 408/80H7	400	150	5,100	3,550	2,000	80H7	22 JS9	85.4	150
GBN 500/80H7	500	100	4,500	3,150	1,800	80H7	22 JS9	85.4	100
GBN 504/100H7	500	150	6,700	4,700	2,650	100H7	28 JS9	106.4	150
GBN 506/120H7	500	200	9,000	6,300	3,600	120H7	32 JS9	127.4	200
GBN 602/120H7	600	150	8,000	5,600	3,200	120H7	32 JS9	127.4	150
GBN 604/120H7	600	200	10,000	7,000	4,000	120H7	32 JS9	127.4	200
GBN 750/150H7	750	200	12,500	8,750	5,000	150H7	56 JS9	158.4	200
GBN 1000/250H7	1,000	300	25,000	17,500	10,000	250H7	56 JS9	262.4	300

장애물이 없는 적용분야의 경우 하중이 크게 증가할 수 있습니다.
요청 시 사용 가능한 기타 치수

버전 / 옵션

	전기 전도성 버전, 자국이 남지 않음
기술 설명 p.	50
추가 품목 코드	**-ELS**
제공 가능	최대 휠 지름 Ø 300 mm (요청에 따름)

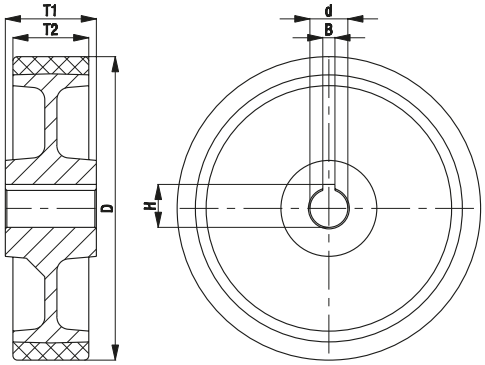

GVUN 시리즈

허브 키웨이, Vulkollan® 폴리우레탄 트레드, 주철 휠 센터 장착 고하중 구동 휠

400–3,400 kg

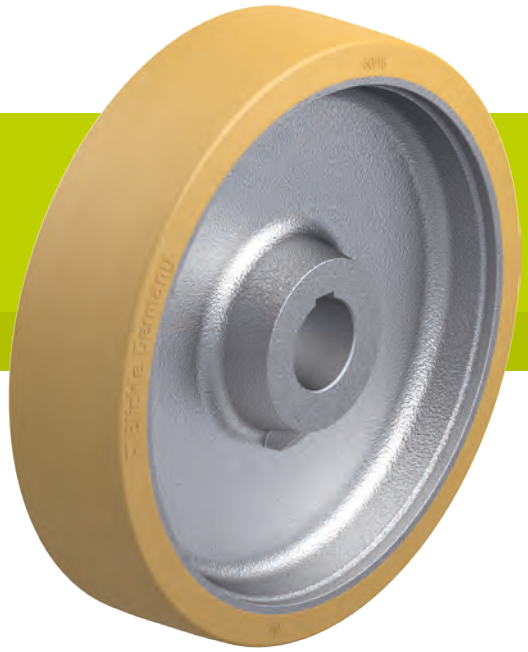

트레드 & 타이어 경도
92 Shore A

바닥 보호 / 부드러운 작동
좋음

구름저항
매우좋음

내마모성
탁월함

Made of VULKOLLAN®

트레드:
- 고품질 폴리우레탄 엘라스토머 Blickle Vulkollan®, 경도 92 Shore A
- 매우 낮은 구름저항
- **높은 동하중**
- 높은 내마모성
- 높은 절단저항 및 인열저항
- 색상 네추럴, 자국이 남지 않음, 녹 방지
- 휠 센터와의 뛰어난 화학적 연결

휠 센터:
- 튼튼한 회주철
- DIN 6885 에 따른 축경 및 허브 키웨이
- 래커 코팅, 색상 실버

기타 특성:
- 자극적인 물질에 대한 높은 내화학성
- 작동 온도: -30 °C ~ +70 °C, 일시적으로 최대 +90 °C, +40 °C 이상에서는 하중 감소

추가 세부 정보:
- 휠 시리즈: 76쪽
- 트레드: 56쪽
- 내화학성: 51쪽

휠	휠 지름 Ø (D) [mm]	휠 폭 (T2) [mm]	하중 4 km/h [kg]	하중 10 km/h [kg]	하중 16 km/h [kg]	축경 Ø (d) [mm]	키 홈폭 (B) [mm]	키 홈 높이 (H) [mm]	허브 길이 (T1) [mm]
GVUN 100/20H7	100	40	400	–	–	20H7	6 JS9	22.8	40
GVUN 127/25H7	125	50	650	450	260	25H7	8 JS9	28.3	60
GVUN 150/30H7	150	50	700	490	280	30H7	8 JS9	33.3	60
GVUN 160/30H7	160	50	700	490	280	30H7	8 JS9	33.3	60
GVUN 200/30H7	200	50	900	630	360	30H7	8 JS9	33.3	60
GVUN 202/35H7	200	80	1,400	980	560	35H7	10 JS9	38.3	80
GVUN 252/40H7	250	80	1,800	1,250	720	40H7	12 JS9	43.3	80
GVUN 302/50H7	300	80	2,100	1,450	840	50H7	14 JS9	53.8	75
GVUN 304/60H7	300	100	2,700	1,850	1,050	60H7	18 JS9	64.4	100
GVUN 404/60H7	400	100	3,400	2,350	1,350	60H7	18 JS9	64.4	100

요청 시 사용 가능한 기타 치수

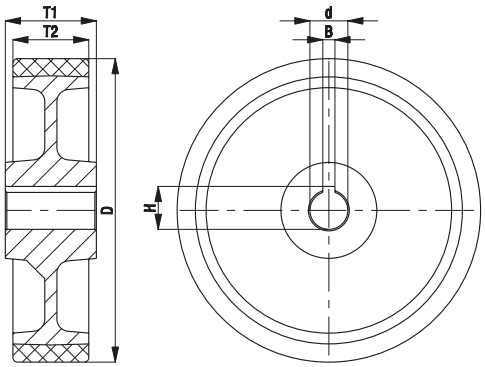

VULKOLLAN® is a registered trademark of Covestro Group

SPKVSN 시리즈
허브 키웨이 장착 솔리드 스틸 후렌지 구동 휠

2,500–7,000 kg

트레드 & 타이어 경도
190–230 HB

바닥 보호 / 부드러운 작동
충분함

구름저항
탁월함

내마모성
탁월함

휠:
- 열처리식강, 경도 190–230 HB
- 기름기가 적은 표면
- 3° 테이퍼 트레드-축
- 극도로 낮은 구름저항
- 매우 높은 정적 및 동하중
- DIN 6885 에 따른 축경 및 허브 키웨이

기타 특성:
- 다양한 자극적인 물질에 대한 내화학성
- 작동 온도: -100 °C ~ +600 °C, +300 °C 에서 하중 50 % 감소
- 표에 제공된 하중은 아래에 명시된 DIN 536에 따라 후랜지 휠을 레일 프로파일에 대한 할당을 참조 (크레인 레일 표준).
  SPKVSN 200: A45
  SPKVSN 250: A55
  SPKVSN 300: A65

추가 세부 정보:
- 휠 시리즈: 76쪽
- 트레드: 59쪽
- 내화학성: 51쪽

후렌지 휠	휠 지름 Ø (D) [mm]	후렌지 지름 Ø (D1) [mm]	휠 폭 (T2) [mm]	트레드 폭 (T3) [mm]	하중 [kg]	축경 Ø (d) [mm]	키 홈폭 (B) [mm]	키 홈 높이 (H) [mm]	허브 길이 (T1) [mm]
SPKVSN 200/40H7	200	240	60	48	2,500	40	12 JS9	43.3	60
SPKVSN 250/50H7	250	290	75	60	4,000	50	14 JS9	53.8	75
SPKVSN 300/60H7	300	345	90	72	7,000	60	18 JS9	64.4	90

요청 시 사용 가능한 기타 치수

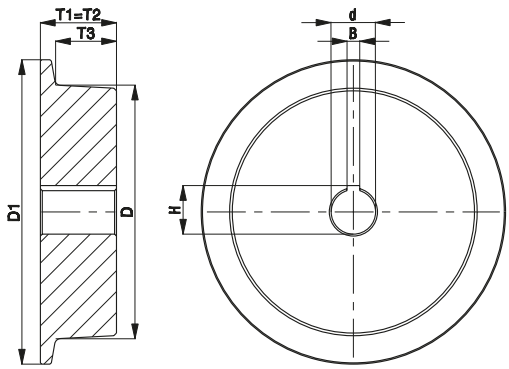

Blickle®

PA 시리즈

공기주입식 타이어, 프레스 스틸 림 장착 허브결합 휠

250–1,300 kg

트레드 & 타이어 경도
60 Shore A

바닥 보호 / 부드러운 작동
탁월함

구름저항
좋음

내마모성
만족

타이어:
- 공기주입식 타이어, 리브형 프로파일 또는 zig-zag 프로파일, 경도 60 Shore A
- 2–10 플라이레이팅, 내부 튜브 장착
- 최고의 동작 편리성
- 탁월한 바닥 보호, 특히 조용한 작동
- 색상 블랙

림:
- 프레스 스틸
- 볼트로 체결되고 용접됨
- 중앙 홀과 피팅 홀이 있는 센터 피스
- 돔형 앵커 리세스 장착 피팅 홀
- 래커 코팅, 색상 실버
- 휠 지름 Ø 420 mm 에서: 아연도금, 블루 도금, Cr6-free 인증

기타 특성:
- DIN 74361 에 따라 돔형 앵커 너트 및 볼트를 사용하여 장착
- 자극적인 물질에 대한 내화학성 (기름 제외)
- 작동 온도: -30 °C ~ +50 °C
- 여기에 제공된 휠 및 타이어 치수는 하중을 받지 않은 새 타이어에 해당됩니다. 사용 시 폭과 직경이 변경될 수 있습니다.
- 감소된 하중으로 최대 25 km/h의 속도

추가 세부 정보:
- 휠 시리즈: 77쪽
- 트레드: 54쪽
- 내화학성: 51쪽

휠	휠 지름 Ø (D) [mm]	휠 폭 (T2) [mm]	타이어 치수	플라이 레이팅	하중 4 km/h [kg]	하중 25 km/h [kg]	타이어 압력 [bar / psi]	치부 홀 개수	취부 홀 Ø (d2) [mm]	중앙 홀 Ø (d) [mm]	PCD (d1) [mm]	프로파일 유형
PA 402/4	400	100	4.00-8	2	250	100	2.0 / 30	4	14.5	60	100	B07
PA 412/4	400	100	4.00-8	4	350	160	3.5 / 50	4	14.5	60	100	B07
PA 420/4	415	115	4.00-8	4	525	300	3.5 / 50	4	14.5	60	100	R02
PA 430/5	420	115	4.00-8	6	650	500	7.0 / 101	5	18.5	82	130	B08
PA 432/5	420	115	4.00-8	8	750	600	7.0 / 101	5	15	82	130	B08
PA 464/5	460	145	5.00-8	8	1,140	770	7.0 / 101	5	18.5	82	130	B08
PA 536/5	536	165	6.00-9	10	1,300	1,050	7.0 / 101	5	16.5	110	145	B08

프로파일 유형: R = 리브형 프로파일, B = zig-zag 프로파일, 이미지는 248쪽 참조
요청 시 사용 가능한 추가 피팅 치수

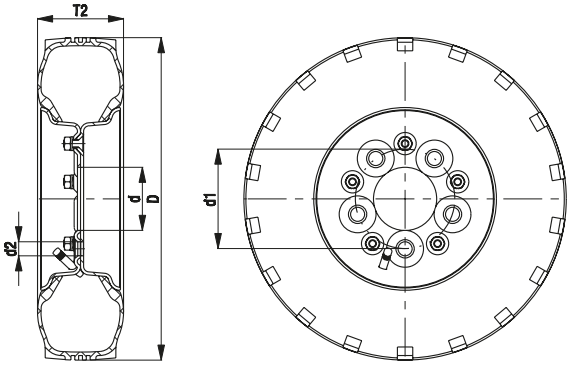

Blickle®

VLEA 시리즈

고탄력 통고무 타이어, 프레스 스틸 림 장착 고하중 허브결합 휠

950–1,885 kg

트레드 & 타이어 경도
70 Shore A

바닥 보호 / 부드러운 작동
매우좋음

구름저항
좋음

내마모성
좋음

타이어:
- 고탄력 통고무, 스틸 와이어로 보강, 경도 70 Shore A
- 3성분형 타이어, 고탄력 쿠션 레이어, 내마모성 트레드
- 매우 우수한 동작 편리성
- 우수한 바닥 보호 기능, 저소음 구동
- 색상 블랙

림:
- 강한 프레스 스틸
- 중앙 홀과 피팅 홀이 있는 센터 피스
- 돔형 앵커 리세스 장착 피팅 홀
- 아연도금, 블루 도금, Cr6-free 인증

기타 특성:
- DIN 74361 에 따라 돔형 앵커 너트 및 볼트를 사용하여 장착
- 자극적인 물질에 대한 내화학성(기름 제외)
- 작동 온도: -30 °C ~ +80 °C, 일시적으로 최대 +100 °C, +60 °C 이상에서는 하중 감소

추가 세부 정보:
- 휠 시리즈: 77쪽
- 트레드: 54쪽
- 베어링 타입: 84–85쪽
- 내화학성: 51쪽

휠	휠 지름 Ø (D) [mm]	휠 폭 (T2) [mm]	타이어 치수	림 치수	하중 6 km/h [kg]	하중 25 km/h [kg]	치부 홀 개수	취부 홀 Ø (d2) [mm]	중앙 홀 Ø (d) [mm]	PCD (d1) [mm]
VLEA 410/5	405	105	4.00-8	3.00D-8	950	730	5	18.5	82	130
VLEA 460/5	455	120	5.00-8	3.00D-8	1,415	1,090	5	18.5	82	130
VLEA 530/5	525	140	6.00-9	4.00E-9	1,885	1,450	5	16.5	110	145

여기에 제공된 휠 및 타이어 치수는 하중을 받지 않은 새 타이어에 해당됩니다. 치수는 사용 중일 때 변경될 수 있습니다.
요청 시 사용 가능한 추가 피팅 치수

버전 / 옵션

	자국이 남지 않는 그레이 타이어 장착	정전기방지 버전, 블랙 타이어	허브 키웨이 장착 구동 휠
기술 설명 p.	52	50	
추가 품목 코드	**-SG**	**-AS**	**VLEN 시리즈**
제공 가능	요청에 따름	요청에 따름	요청에 따름

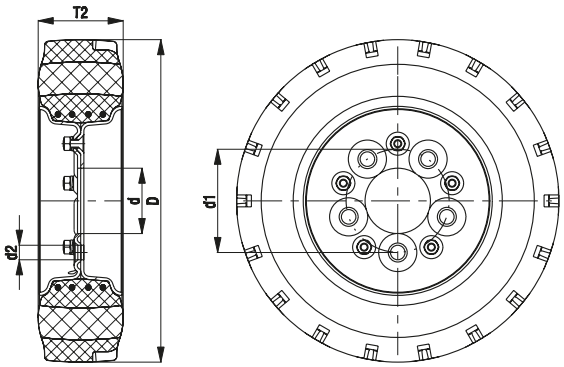

GEVA 시리즈

탄력있는 통고무 타이어, 주철 휠 센터 장착 고하중 허브결합 휠

630–4,540 kg

트레드 & 타이어 경도
65 Shore A

바닥 보호 / 부드러운 작동
매우좋음

구름저항
매우좋음

내마모성
만족

타이어:
- 고품질의 탄력 있는 통고무로 부드러운 구동 품질, 스틸 와이어로 보강, 경도 65 Shore A
- 매우 우수한 동작 편리성
- 우수한 바닥 보호 기능, 저소음 구동
- 낮은 구름저항
- 색상 블랙

휠 센터:
- 튼튼한 회주철
- 중앙 홀과 피팅 홀이 있는 센터 피스
- 돔형 앵커 리세스 장착 피팅 홀
- 래커 코팅, 색상 무연탄

기타 특성:
- DIN 74361 에 따라 돔형 앵커 너트 및 볼트를 사용하여 장착
- 자극적인 물질에 대한 내화학성 (기름 제외)
- 작동 온도: -30 °C ~ +80 °C, 일시적으로 최대 +100 °C, +60 °C 이상에서는 하중 감소

추가 세부 정보:

- 휠 시리즈: 77쪽
- 트레드: 53쪽
- 베어링 타입: 84–85쪽
- 내화학성: 51쪽

휠	휠 지름 Ø (D) [mm]	휠 폭 (T2) [mm]	하중 4 km/h [kg]	하중 10 km/h [kg]	하중 16 km/h [kg]	치부 홀 개수	취부 홀 Ø (d2) [mm]	중앙 홀 Ø (d) [mm]	PCD (d1) [mm]
GEVA 250/4	250	60	630	420	320	4	16.5	60	100
GEVA 252/4	250	80	810	540	410	4	16.5	60	100
GEVA 300/4	300	75	900	600	450	4	16.5	60	100
GEVA 300/5	300	75	900	600	450	5	16.5	67	112
GEVA 302/4	300	90	1,080	720	540	4	16.5	60	100
GEVA 302/5	300	90	1,080	720	540	5	16.5	67	112
GEVA 360/4	360	60	900	600	450	4	16.5	60	100
GEVA 360/5	360	60	900	600	450	5	16.5	67	112
GEVA 400/4	400	65	1,080	720	540	4	16.5	60	100
GEVA 400/5-67	400	65	1,080	720	540	5	16.5	67	112
GEVA 400/5-82	400	65	1,080	720	540	5	16.5	82	130
GEVA 402/4	400	75	1,200	800	600	4	16.5	60	100
GEVA 402/5-67	400	75	1,200	800	600	5	16.5	67	112
GEVA 402/5-82	400	75	1,200	800	600	5	16.5	82	130
GEVA 405/5	405	130	1,800	1,200	900	5	18.5	110	145
GEVA 405/6	405	130	1,800	1,200	900	6	21.5	160	205
GEVA 415/6	415	90	1,380	920	690	6	21.5	160	205
GEVA 500/6	500	85	1,560	1,050	780	6	21.5	160	205
GEVA 520/6	520	100	1,830	1,225	920	6	21.5	160	205
GEVA 620/6	620	200	4,540	3,105	2,835	6	21.5	160	205

요청 시 사용 가능한 기타 치수

버전 / 옵션

	구동 품질이 우수한 프레스-온 강철 밴드 장착
기술 설명 p.	
추가 품목 코드	**-STA**
제공 가능	요청에 따름

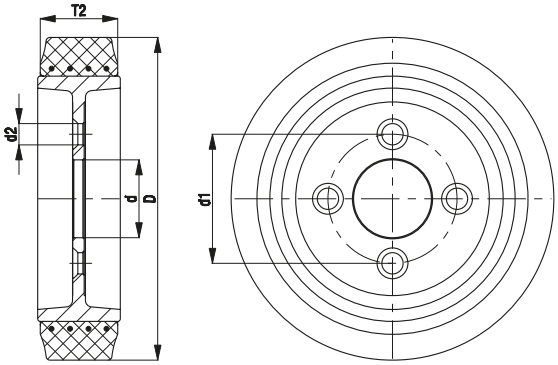

GSTA 시리즈

Blickle Softhane®
폴리우레탄 트레드, 주철 휠 센터 장착 고하중 허브결합 휠

700–2,500 kg

트레드 & 타이어 경도
75 Shore A

바닥 보호 / 부드러운 작동
매우좋음

구름저항
매우좋음

내마모성
매우좋음

Blickle Softhane®

트레드:
- 고품질 폴리우레탄 엘라스토머 Blickle Softhane®, 경도 75 Shore A
- 두께가 특별히 두꺼운 탄력 트레드로 탁월한 동작의 편리성 제공
- 우수한 바닥 보호 기능, 저소음 구동
- 낮은 구름저항
- 높은 내마모성
- 높은 절단저항 및 인열저항
- 색상 그린, 자국이 남지 않음, 녹 방지
- 휠 센터와의 뛰어난 화학적 연결

휠 센터:
- 튼튼한 회주철
- 중앙 홀과 피팅 홀이 있는 센터 피스
- 돔형 앵커 리세스 장착 피팅 홀
- 래커 코팅, 색상 실버

기타 특성:
- DIN 74361 에 따라 돔형 앵커 너트 및 볼트를 사용하여 장착
- 자극적인 물질에 대한 높은 내화학성
- 작동 온도: -30 °C ~ +70 °C, 일시적으로 최대 +90 °C, +40 °C 이상에서는 하중 감소

추가 세부 정보:
- 휠 시리즈: 77쪽
- 트레드: 55쪽
- 베어링 타입: 84–85쪽
- 내화학성: 51쪽

휠	휠 지름 Ø (D) [mm]	휠 폭 (T2) [mm]	하중 4 km/h [kg]	하중 10 km/h [kg]	치부 홀 개수	취부 홀 Ø (d2) [mm]	중앙 홀 Ø (d) [mm]	PCD (d1) [mm]
GSTA 200/4	200	50	700	280	4	16.5	60	100
GSTA 250/4	250	60	800	320	4	16.5	60	100
GSTA 252/4	250	80	1,100	440	4	16.5	60	100
GSTA 302/5	300	80	1,600	640	5	16.5	67	112
GSTA 404/6	400	100	2,500	1,000	6	21.5	160	205

요청 시 사용 가능한 기타 치수

버전 / 옵션

	정전기방지 버전, 자국이 남지않음, 그레이
기술 설명 p.	50
추가 품목 코드	**-AS**
제공 가능	요청에 따름

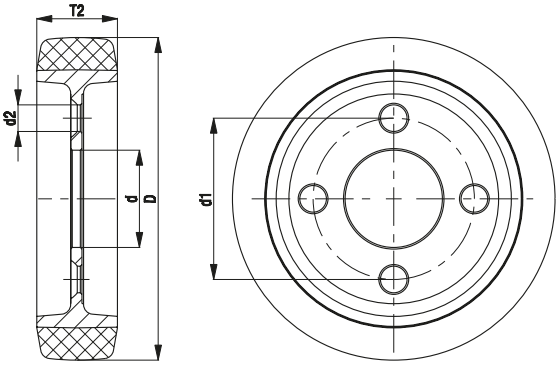

GBA 시리즈

Blickle Besthane®
폴리우레탄 트레드, 주철 휠 센터 장착 고하중 허브결합 휠

900–3,400 kg

트레드 & 타이어 경도
92 Shore A

바닥 보호 / 부드러운 작동
좋음

구름저항
탁월함

내마모성
탁월함

Blickle Besthane®

트레드:
- 고품질 폴리우레탄 엘라스토머 Blickle Besthane®, 경도 92 Shore A
- 매우 낮은 구름저항
- **높은 동하중**
- 높은 내마모성
- 높은 절단저항 및 인열저항
- 색상 브라운, 자국이 남지 않음, 녹 방지
- 휠 센터와의 뛰어난 화학적 연결

휠 센터:
- 튼튼한 회주철
- 중앙 홀과 피팅 홀이 있는 센터 피스
- 돔형 앵커 리세스 장착 피팅 홀
- 래커 코팅, 색상 실버

기타 특성:
- DIN 74361 에 따라 돔형 앵커 너트 및 볼트를 사용하여 장착
- 자극적인 물질에 대한 높은 내화학성
- 작동 온도: -30 °C ~ +70 °C, 일시적으로 최대 +90 °C, +40 °C 이상에서는 하중 감소

추가 세부 정보:

- 휠 시리즈: 78쪽
- 트레드: 56쪽
- 베어링 타입: 84–85쪽
- 내화학성: 51쪽

휠	휠 지름 Ø (D) [mm]	휠 폭 (T2) [mm]	하중 4 km/h [kg]	하중 10 km/h [kg]	하중 16 km/h [kg]	치부 홀 개수	취부 홀 Ø (d2) [mm]	중앙 홀 Ø (d) [mm]	PCD (d1) [mm]
GBA 200/4	200	50	900	630	360	4	16.5	60	100
GBA 250/4	250	60	1,300	910	520	4	16.5	60	100
GBA 252/5	250	80	1,600	1,100	640	5	16.5	67	112
GBA 302/5	300	90	2,100	1,450	840	5	16.5	67	112
GBA 404/6	400	100	3,400	2,350	1,350	6	21.5	160	205

장애물이 없는 적용분야의 경우 하중이 크게 증가할 수 있습니다.
요청 시 사용 가능한 기타 치수

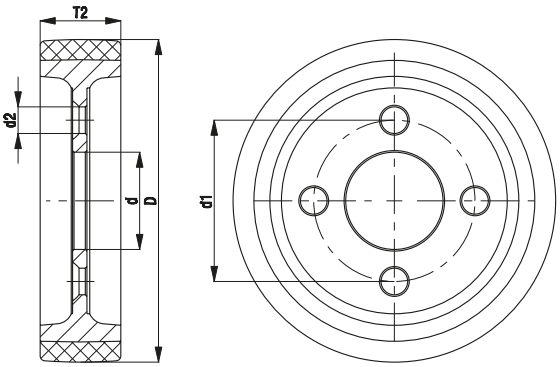

VSVU 시리즈

Vulkollan® 트레드, 주철 휠 센터 장착 고하중 휠

700–2,400 kg

트레드 & 타이어 경도
92 Shore A

바닥 보호 / 부드러운 작동
좋음

구름저항
매우좋음

내마모성
탁월함

Made of VULKOLLAN®

트레드:
- 고품질 폴리우레탄 엘라스토머 Blickle Vulkollan®, 경도 92 Shore A
- 낮은 구름저항
- **높은 동하중**
- 높은 내마모성
- 높은 절단저항 및 인열저항
- 색상 네추럴, 자국이 남지 않음, 녹 방지
- 휠 센터와의 뛰어난 화학적 연결

휠 센터:
- 열처리식강
- 기계 처리를 위한 양쪽의 클램핑 표면

기타 특성:
- 기본 휠의 기계적 처리 측면에서 다음 사항에 유의하시기 바랍니다.
  1. 휠 온도는 90 °C 를 초과하면 안 됩니다.
  2. 제공된 클램핑 표면을 사용하여 휠을 고정해야 합니다.
  3. 트레드를 변경하면 휠의 하중이 감소합니다.
- 자극적인 물질에 대한 높은 내화학성
- 작동 온도: -30 °C ~ +70 °C, 일시적으로 최대 +90 °C, +40 °C 이상에서는 하중 감소

추가 세부 정보:
- 휠 시리즈: 78쪽
- 트레드: 56쪽
- 내화학성: 51쪽

휠	휠 지름 Ø (D) [mm]	휠 폭 (T2) [mm]	하중 4 km/h [kg]	하중 10 km/h [kg]	하중 16 km/h [kg]	축경 Ø (d) [mm]	허브 길이 (T1) [mm]	내부 클램핑 표면 (N1) [mm]	외부 클램핑 표면 (N2) [mm]
VSVU 127/20H7	125	50	700	490	280	20H7	50	70	90
VSVU 150/20H7	150	50	800	560	320	20H7	50	80	100
VSVU 160/20H7	160	50	800	560	320	20H7	50	90	110
VSVU 200/20H7	200	50	1,000	700	400	20H7	50	110	150
VSVU 202/20H7	200	80	1,600	1,150	640	20H7	80	110	150
VSVU 251/25H7	250	50	1,250	870	500	25H7	50	150	190
VSVU 252/25H7	250	80	1,800	1,250	720	25H7	80	150	190
VSVU 302/30H7	300	80	2,400	1,650	960	30H7	80	150	230

요청 시 사용 가능한 기타 치수

버전 / 옵션

	개별 회전 (H7)	클램핑 세트 장착 휠
기술 설명 p.		
추가 품목 코드		
제공 가능	요청에 따름	요청에 따름

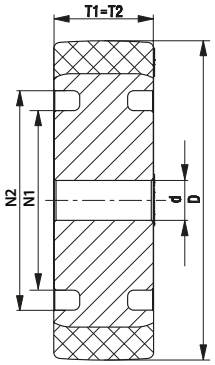

15

VULKOLLAN® is a registered trademark of Covestro Group