공기주입식 타이어와 고탄력 통고무 타이어가 장착된 휠 및 캐스터

선택 도구
공기주입식 타이어와 고탄력 통고무 타이어가 장착된 휠 및 캐스터

시리즈	PK	P	PS	VLE
트레드 / 타이어	공기주입식 타이어, 2 플라이레이팅	공기주입식 타이어, 2 또는 4 플라이레이팅	공기주입식 타이어, 6–10 플라이레이팅	고탄력 통고무 *
트레드 및 타이어 경도	60 Shore A	60 Shore A	60 Shore A	70 Shore A
자국이 남지 않음	–	선택 사항	–	선택 사항
전기 전도성	–	–	–	선택 사항
휠 센터 / 림	폴리프로필렌	프레스 스틸	강한 프레스 스틸	강한 프레스 스틸
휠 지름 Ø	200–400 mm	180–415 mm	300–536 mm	250–525 mm
최대 하중	250 kg	525 kg	1,300 kg	1,885 kg
부드러운 작동 및 바닥 보호	■■■■■	■■■■■	■■■■■	■■■■□
최대 속도	4 km/h	16 km/h	25 km/h	25 km/h
내부식성	■■■■■	■■■□□	■■■□□	■■■□□
휠 설명 페이지	242쪽	243–244쪽	246쪽	249쪽
회전형 및 고정형 캐스터 정보 페이지		245쪽	247쪽	250–251쪽

■■■■■ 탁월함 ■■■■ 매우 좋음 ■■■ 좋음 ■■ 만족 ■ 적합 ✔ 예 – 아니요

* 2성분형 또는 3성분형 타이어

PK 시리즈

공기주입식 타이어, 플라스틱 림이 있는 휠

75–250 kg

트레드 & 타이어 경도
60 Shore A

바닥 보호 / 부드러운 작동
탁월함

구름저항
좋음

내마모성
만족

타이어:
- 공기주입식 타이어, 리브형 프로파일 또는 zig-zag 프로파일, 경도 60 Shore A
- 2 플라이레이팅, 내부 튜브 장착
- 탁월한 바닥 보호, 특히 조용한 작동
- 색상 블랙

림:
- 고품질 폴리프로필렌, 내충격성
- 색상 블랙

기타 특성:
- 자극적인 물질에 대한 높은 내화학성(기름 제외)
- 작동 온도: -20 °C ~ +40 °C, +30 °C 이상에서 하중 감소
- 여기에 제공된 휠 및 타이어 치수는 하중을 받지 않은 새 타이어에 해당됩니다. 사용 시 폭과 직경이 변경될 수 있습니다.

추가 세부 정보:
- 휠 시리즈: 64쪽
- 트레드: 54쪽
- 베어링 타입: 84–85쪽
- 내화학성: 51쪽

4

휠	휠 지름 Ø (D) [mm]	휠 폭 (T2) [mm]	타이어 치수	플라이레이팅	하중 4 km/h [kg]	타이어 압력 [bar / psi]	베어링 타입	축경 Ø (d) [mm]	허브 길이 (T1) [mm]	프로파일 유형
리브형 프로파일이 있는 휠										
PK 200/20-60G	200	50	200x50	2	75	2.5 / 36	플레인 구경	20	60	R01
PK 260/20-75G	260	85	3.00-4	2	150	2.0 / 30	플레인 구경	20	75	R01
PK 260/25-75G	260	85	3.00-4	2	150	2.0 / 30	플레인 구경	25	75	R01
PK 260/20-75R	260	85	3.00-4	2	150	2.0 / 30	롤러 베어링	20	75	R01
PK 260/25-75R	260	85	3.00-4	2	150	2.0 / 30	롤러 베어링	25	75	R01
PK 260/20-75K	260	85	3.00-4	2	150	2.0 / 30	볼 베어링	20	75	R01
PK 300/20-75G	300	100	4.00-4	2	180	2.0 / 30	플레인 구경	20	75	R01
PK 300/25-75G	300	100	4.00-4	2	180	2.0 / 30	플레인 구경	25	75	R01
PK 300/20-75R	300	100	4.00-4	2	180	2.0 / 30	롤러 베어링	20	75	R01
PK 300/25-75R	300	100	4.00-4	2	180	2.0 / 30	롤러 베어링	25	75	R01
PK 300/20-75K	300	100	4.00-4	2	180	2.0 / 30	볼 베어링	20	75	R01
PK 400/20-75G	400	100	4.00-8	2	250	2.0 / 30	플레인 구경	20	75	R01
PK 400/25-75G	400	100	4.00-8	2	250	2.0 / 30	플레인 구경	25	75	R01
PK 400/20-75R	400	100	4.00-8	2	250	2.0 / 30	롤러 베어링	20	75	R01
PK 400/25-75R	400	100	4.00-8	2	250	2.0 / 30	롤러 베어링	25	75	R01
zig-zag 프로파일이 있는 휠										
PK 257/20-75G	260	85	3.00-4	2	150	2.0 / 30	플레인 구경	20	75	B04
PK 262/20-75G	260	85	3.00-4	2	150	2.0 / 30	플레인 구경	20	75	B02
PK 262/25-75G	260	85	3.00-4	2	150	2.0 / 30	플레인 구경	25	75	B02
PK 262/20-75R	260	85	3.00-4	2	150	2.0 / 30	롤러 베어링	20	75	B02
PK 262/25-75R	260	85	3.00-4	2	150	2.0 / 30	롤러 베어링	25	75	B02
PK 262/20-75K	260	85	3.00-4	2	150	2.0 / 30	볼 베어링	20	75	B02
PK 302/20-75G	300	100	4.00-4	2	180	2.0 / 30	플레인 구경	20	75	B02
PK 302/25-75G	300	100	4.00-4	2	180	2.0 / 30	플레인 구경	25	75	B02
PK 302/20-75R	300	100	4.00-4	2	180	2.0 / 30	롤러 베어링	20	75	B02
PK 302/25-75R	300	100	4.00-4	2	180	2.0 / 30	롤러 베어링	25	75	B02
PK 302/20-75K	300	100	4.00-4	2	180	2.0 / 30	볼 베어링	20	75	B02
PK 402/20-75G	400	100	4.00-8	2	250	2.0 / 30	플레인 구경	20	75	B07
PK 402/25-75G	400	100	4.00-8	2	250	2.0 / 30	플레인 구경	25	75	B07
PK 402/20-75R	400	100	4.00-8	2	250	2.0 / 30	롤러 베어링	20	75	B07
PK 402/25-75R	400	100	4.00-8	2	250	2.0 / 30	롤러 베어링	25	75	B07

프로파일 유형: R = 리브형 프로파일, B = zig-zag 프로파일, 이미지는 248쪽 참조

버전 / 옵션

	림 색상 레드	펑크에 안전한 소프트 고무 휠
기술 설명 p.		62
추가 품목 코드	**-ROT**	**VWPP 시리즈**
제공 가능	휠 지름 Ø 260–400 mm	202쪽 참조

플레인 구경 롤러 베어링 볼 베어링

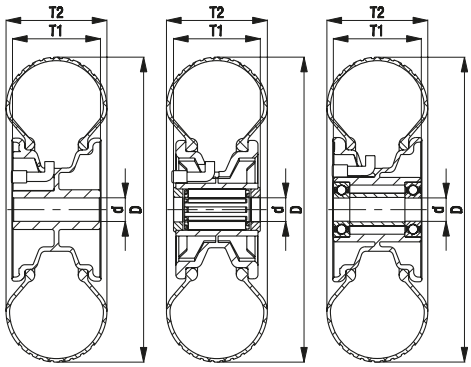

P 시리즈, 휠 지름 Ø 180–300 mm

공기주입식 타이어, 프레스 스틸 림 장착 휠

75–250 kg

트레드 & 타이어 경도
60 Shore A

바닥 보호 / 부드러운 작동
탁월함

구름저항
좋음

내마모성
만족

타이어:
- 공기주입식 타이어, 리브형 프로파일 또는 zig-zag 프로파일, 경도 60 Shore A
- 2 또는 4 플라이레이팅, 내부 튜브 장착
- 최고의 동작 편리성
- 탁월한 바닥 보호, 특히 조용한 작동
- 색상 블랙

림:
- 프레스 스틸
- 용접된 강철관 허브 장착
- 아연도금, 블루 도금, Cr6-free 인증

기타 특성:
- 자극적인 물질에 대한 내화학성(기름 제외)
- 작동 온도: -20 °C ~ +50 °C
- 여기에 제공된 휠 및 타이어 치수는 하중을 받지 않은 새 타이어에 해당됩니다. 사용 시 폭과 직경이 변경될 수 있습니다.
- 볼 베어링 장착 및 감소된 하중의 휠의 경우 최대 16 km/h의 속도 가능

추가 세부 정보:
- 휠 시리즈: 64쪽
- 트레드: 54쪽
- 베어링 타입: 84–85쪽
- 내화학성: 51쪽

4

휠	휠 지름 Ø (D) [mm]	휠 폭 (T2) [mm]	타이어 치수	플라이레이팅	하중 4 km/h [kg]	하중 16 km/h [kg]	타이어 압력 [bar / psi]	베어링 타입	축경 Ø (d) [mm]	허브 길이 (T1) [mm]	프로파일 유형
리브형 프로파일이 있는 휠											
P 180/20-48R-SG *	180	50	7 x 1¾	4	75	–	3.5 / 50	롤러 베어링	20	48	R01
P 200/20-48R	200	50	200x50	2	75	–	2.5 / 36	롤러 베어링	20	48	R01
P 200/20-60R	200	50	200x50	2	75	–	2.5 / 36	롤러 베어링	20	60	R01
P 220/20-75R	220	65	2.50-4	2	100	–	2.0 / 30	롤러 베어링	20	75	R01
P 261/20-50G	260	85	3.00-4	2	150	–	2.0 / 30	플레인 구경	20	50	R01
P 261/20-50R	260	85	3.00-4	2	150	–	2.0 / 30	롤러 베어링	20	50	R01
P 261/20-75R	260	85	3.00-4	2	150	–	2.0 / 30	롤러 베어링	20	75	R01
P 261/25-75R	260	85	3.00-4	2	150	–	2.0 / 30	롤러 베어링	25	75	R01
P 260/20-50K	260	85	3.00-4	2	150	100	2.0 / 30	볼 베어링	20	50	R01
P 265/20-75R	260	85	3.00-4	4	250	–	3.5 / 50	롤러 베어링	20	75	R01
P 265/25-75R	260	85	3.00-4	4	250	–	3.5 / 50	롤러 베어링	25	75	R01
P 265/25-75K	260	85	3.00-4	4	250	200	3.5 / 50	볼 베어링	25	75	R01
P 300/20-75R	300	100	4.00-4	2	180	–	2.0 / 30	롤러 베어링	20	75	R01
P 300/25-75K	300	100	4.00-4	2	180	120	2.0 / 30	볼 베어링	25	75	R01
zig-zag 프로파일이 있는 휠											
P 222/20-75R	220	65	2.50-4	2	100	–	2.0 / 30	롤러 베어링	20	75	B01
P 263/20-50G	260	85	3.00-4	2	150	–	2.0 / 30	플레인 구경	20	50	B02
P 263/20-50R	260	85	3.00-4	2	150	–	2.0 / 30	롤러 베어링	20	50	B02
P 263/20-75R	260	85	3.00-4	2	150	–	2.0 / 30	롤러 베어링	20	75	B02
P 263/25-75R	260	85	3.00-4	2	150	–	2.0 / 30	롤러 베어링	25	75	B02
P 262/20-50K	260	85	3.00-4	2	150	100	2.0 / 30	볼 베어링	20	50	B02
P 267/20-75R	260	85	3.00-4	4	250	–	3.5 / 50	롤러 베어링	20	75	B02
P 267/25-75R	260	85	3.00-4	4	250	–	3.5 / 50	롤러 베어링	25	75	B02
P 267/25-75K	260	85	3.00-4	4	250	200	3.5 / 50	볼 베어링	25	75	B02
P 302/20-75R	300	100	4.00-4	2	180	–	2.0 / 30	롤러 베어링	20	75	B02
P 302/25-75K	300	100	4.00-4	2	180	120	2.0 / 30	볼 베어링	25	75	B02

* 자국이 남지 않는 그레이 타이어 장착
프로파일 유형: R = 리브형 프로파일, B = zig-zag 프로파일, 이미지는 248쪽 참조
기타 휠 지름 Ø은 다음 페이지 참조

버전 / 옵션

	자국이 남지 않는 그레이 타이어 장착	펑크에 안전, 폼 충전 타이어 장착	펑크에 안전한 소프트 고무 휠
기술 설명 p.	52	64	62
추가 품목 코드	**-SG**	**-AG**	**VW 시리즈**
제공 가능	휠 지름 Ø 200–260 mm	요청에 따름	204쪽 참조

플레인 구경 롤러 베어링 볼 베어링

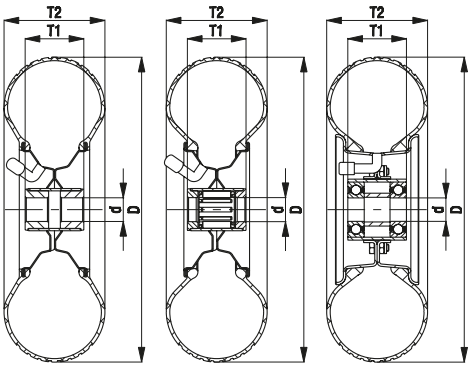

P 시리즈, 휠 지름 Ø 310–415 mm

공기주입식 타이어, 프레스 스틸 림 장착 휠

50–525 kg

트레드 & 타이어 경도
60 Shore A

바닥 보호 / 부드러운 작동
탁월함

구름저항
좋음

내마모성
만족

타이어:
- 공기주입식 타이어, 리브형 프로파일 또는 zig-zag 프로파일, 경도 60 Shore A
- 2 또는 4 플라이레이팅, 내부 튜브 장착
- 최고의 동작 편리성
- 탁월한 바닥 보호, 특히 조용한 작동
- 색상 블랙

림:
- 프레스 스틸
- 용접된 강철관 허브 장착
- 래커 코팅, 색상 실버

기타 특성:
- 자극적인 물질에 대한 내화학성(기름 제외)
- 작동 온도: -20 °C ~ +50 °C
- 여기에 제공된 휠 및 타이어 치수는 하중을 받지 않은 새 타이어에 해당됩니다. 사용 시 폭과 직경이 변경될 수 있습니다.
- 볼 베어링 장착 및 감소된 하중의 휠의 경우 최대 16 km/h의 속도 가능

추가 세부 정보:
- 휠 시리즈: 64쪽
- 트레드: 54쪽
- 베어링 타입: 84–85쪽
- 내화학성: 51쪽

4

휠	휠 지름 Ø (D) [mm]	휠 폭 (T2) [mm]	타이어 치수	플라이레이팅	하중 4 km/h [kg]	하중 16 km/h [kg]	타이어 압력 [bar / psi]	베어링 타입	축경 Ø (d) [mm]	허브 길이 (T1) [mm]	프로파일 유형
리브형 프로파일이 있는 휠											
P 340/25-90K	350	115	4.00-6	4	300	230	3.5 / 50	볼 베어링	25	90	R01
P 401/20-90G	400	100	4.00-8	2	250	–	2.0 / 30	플레인 구경	20	90	R01
P 401/25-90G	400	100	4.00-8	2	250	–	2.0 / 30	플레인 구경	25	90	R01
P 401/20-90R	400	100	4.00-8	2	250	–	2.0 / 30	롤러 베어링	20	90	R01
P 401/25-90R	400	100	4.00-8	2	250	–	2.0 / 30	롤러 베어링	25	90	R01
P 401/25-90K	400	100	4.00-8	2	250	190	2.0 / 30	볼 베어링	25	90	R01
P 410/25-90R	400	100	4.00-8	4	350	–	3.5 / 50	롤러 베어링	25	90	R01
P 410/25-90K	400	100	4.00-8	4	350	300	3.5 / 50	볼 베어링	25	90	R01
P 410/30-90K	400	100	4.00-8	4	350	300	3.5 / 50	볼 베어링	30	90	R01
P 420/25-90K	415	115	4.00-8	4	525	390	3.5 / 50	볼 베어링	25	90	R02
P 420/30-90K	415	115	4.00-8	4	525	390	3.5 / 50	볼 베어링	30	90	R02
zig-zag 프로파일이 있는 휠											
P 310/20-75K	310	50	12½ x 2¼	2	50	30	2.5 / 36	볼 베어링	20	75	B05
P 320/25-75R	340	120	13 x 5.00-6	2	250	–	2.8 / 40	롤러 베어링	25	75	B06
P 403/20-90R	400	100	4.00-8	2	250	–	2.0 / 30	롤러 베어링	20	90	B07
P 403/25-90R	400	100	4.00-8	2	250	–	2.0 / 30	롤러 베어링	25	90	B07
P 403/25-90K	400	100	4.00-8	2	250	190	2.0 / 30	볼 베어링	25	90	B07
P 412/25-90R	400	100	4.00-8	4	350	–	3.5 / 50	롤러 베어링	25	90	B07
P 412/25-90K	400	100	4.00-8	4	350	300	3.5 / 50	볼 베어링	25	90	B07
P 412/30-90K	400	100	4.00-8	4	350	300	3.5 / 50	볼 베어링	30	90	B07

프로파일 유형: R = 리브형 프로파일, B = zig-zag 프로파일, 이미지는 248쪽 참조

버전 / 옵션

	펑크에 안전, 폼 충전 타이어 장착	허브 캡 장착 휠 (앤드 휠)	허브결합 휠
기술 설명 p.	64	117	77
추가 품목 코드	**-AG**	**-E**	**PA 시리즈**
제공 가능	요청에 따름	요청에 따름	548쪽 참조

플레인 구경 | 롤러 베어링 | 볼 베어링 | 허브 캡 장착

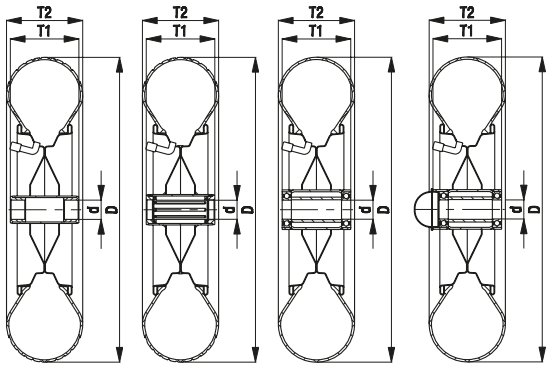

L-P, B-P 시리즈

프레스 스틸 캐스터, 중하중 버전, 플레이트형, 공기주입식 타이어

75–250 kg

브라켓: L/B 시리즈
- 프레스 스틸, 아연도금, 블루 도금, Cr6-free 인증

회전형 브라켓:
- 회전부위의 이중 볼 베어링
- 견고한 센터킹핀
- 회전부위 실링 (제외: 플레이트 크기 175x175 mm)
- 특수 동적 브리클 리베팅으로 인해 최소 회전동작 및 부드러운 구동성 및 긴 사용 기간

휠: P 시리즈
- 타이어: 리브형 프로파일 또는 zig-zag 프로파일 장착 공기주입식 타이어, 경도 60 Shore A, 색상 블랙, 2 또는 4 플라이레이팅
- 림: 프레스 스틸, 용접된 강철관 허브 장착, 아연도금, 블루 도금, Cr6-free 인증
- 타이어 압력이 너무 낮을 경우 브레이크가 있는 회전형 캐스터가 제동력을 상실함

추가 세부 정보:
- 브라켓 시리즈: 91쪽
- 브레이크: 112–113쪽
- 휠 시리즈: 243쪽
- 베어링 타입: 84–85쪽

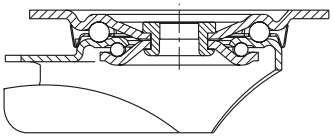

회전형 캐스터	고정형캐스터	"stop-top" 브레이크 회전형 캐스터	휠 지름 Ø [mm]	휠 폭 [mm]	하중 [kg]	베어링 타입	전체높이 [mm]	플레이트 크기 [mm]	볼트 홀 간격 [mm]	볼트홀 Ø [mm]	옵셋 회전형 캐스터 [mm]	프로파일 유형
L-P 200R	**B-P 200R**	**L-P 200R-ST**	200	50	75	롤러 베어링	235	140 x 110	105 x 75–80	11	65	R01
L-P 220R	**B-P 220R**	**L-P 220R-ST**	220	65	100	롤러 베어링	260	140 x 110	105 x 75–80	11	75	R01
L-P 222R	**B-P 222R**	**L-P 222R-ST**	220	65	100	롤러 베어링	260	140 x 110	105 x 75–80	11	75	B01
L-P 261R		**L-P 261R-ST**	260	85	150	롤러 베어링	308	175 x 175	140 x 140	15	78	R01
	B-P 261R		260	85	150	롤러 베어링	308	220 x 130	190 x 75	15	–	R01
L-P 263R		**L-P 263R-ST**	260	85	150	롤러 베어링	308	175 x 175	140 x 140	15	78	B02
	B-P 263R		260	85	150	롤러 베어링	308	220 x 130	190 x 75	15	–	B02
L-P 265R		**L-P 265R-ST**	260	85	250	롤러 베어링	308	175 x 175	140 x 140	15	78	R01
	B-P 265R		260	85	250	롤러 베어링	308	220 x 130	190 x 75	15	–	R01
L-P 267R		**L-P 267R-ST**	260	85	250	롤러 베어링	308	175 x 175	140 x 140	15	78	B02
	B-P 267R		260	85	250	롤러 베어링	308	220 x 130	190 x 75	15	–	B02

프로파일 유형: R = 리브형 프로파일, B = zig-zag 프로파일, 이미지는 248쪽 참조

버전 / 옵션

	자국이 남지 않는 그레이 타이어 장착	펑크에 안전, 폼 충전 타이어 장착	방향 고정 장치 (개별) 1 x 360°	펑크 방지 소프트 고무 휠 캐스터
기술 설명 p.	52		115	62
추가 품목 코드	**-SG**	**-AG**	**RI-05.03**	**L / B / BH-VW 시리즈**
제공 가능	사용 가능	요청에 따름	휠 지름 Ø 200 mm*	205쪽 참조

* 브레이크가 없는 회전형 캐스터 또는 "stop-top" 브레이크가 있는 회전형 캐스터만 해당, 요청에 따름

Blickle®

PS 시리즈

공기주입식 타이어,프레스 스틸 림이 있는 고하중 휠

450–1,300 kg

트레드 & 타이어 경도
60 Shore A

바닥 보호 / 부드러운 작동
탁월함

구름저항
좋음

내마모성
만족

타이어:
- 공기주입식 타이어, zig-zag 프로파일, 경도 60 Shore A
- 6, 8 또는 10 플라이레이팅, 내부 튜브 장착
- 최고의 동작 편리성
- 탁월한 바닥 보호, 특히 조용한 작동
- 색상 블랙

림:
- 강한 프레스 스틸
- 볼트로 체결됨(평면 베이스 림)
- 용접된 강철관 허브 장착
- 아연도금, 블루 도금, Cr6-free 인증

기타 특성:
- 자극적인 물질에 대한 내화학성(기름 제외)
- 작동 온도: -20 °C ~ +50 °C
- 여기에 제공된 휠 및 타이어 치수는 하중을 받지 않은 새 타이어에 해당됩니다. 사용 시 폭과 직경이 변경될 수 있습니다.
- 감소된 하중으로 최대 25 km/h의 속도

추가 세부 정보:
- 휠 시리즈: 64쪽
- 트레드: 54쪽
- 베어링 타입: 84–85쪽
- 내화학성: 51쪽

4

휠	휠 지름 Ø (D) [mm]	휠 폭 (T2) [mm]	타이어 치수	플라이레이팅	하중 4 km/h [kg]	하중 25 km/h [kg]	타이어 압력	베어링 타입	축경 Ø (d) [mm]	허브 길이 (T1) [mm]	프로파일 유형
PS 310/20-75K	300	100	4.00-4	6	450	350	7.5 / 110	볼 베어링	20	75	B02
PS 310/25-75K	300	100	4.00-4	6	450	350	7.5 / 110	볼 베어링	25	75	B02
PS 315/25-75K	305	105	4.00-4	6	550	400	7.5 / 110	볼 베어링	25	75	B03
PS 430/25-90K	420	115	4.00-8	6	650	500	7.0 / 101	볼 베어링	25	90	B08
PS 430/30-90K	420	115	4.00-8	6	650	500	7.0 / 101	볼 베어링	30	90	B08
PS 432/30-90K	420	115	4.00-8	8	750	600	7.0 / 101	볼 베어링	30	90	B08
PS 464/30-90K	460	145	5.00-8	8	1,140	770	7.0 / 101	볼 베어링	30	90	B08
PS 536/35-120K	536	165	6.00-9	10	1,300	1,050	7.0 / 101	볼 베어링	35	120	B08

프로파일 유형: B = zig-zag 프로파일, 248쪽 이미지 참조

버전 / 옵션

	허브 캡 장착 휠 (앤드 휠)
기술 설명 p.	117
추가 품목 코드	**-E**
제공 가능	요청에 따름

볼 베어링 허브 캡 장착

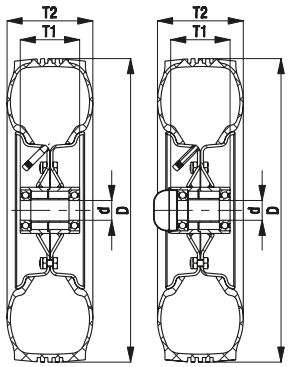

Blickle®

LS-P, BS-P, LS-PS, BS-PS 시리즈

용접 강판 고하중 캐스터, 고하중 회전체, 공기주입식 고하중 타이어

350–1,300 kg

브라켓: LS/BS 시리즈
- 매우 견고한 용접 강판 구조, 아연도금, 엘로우 도금, Cr6-free 인증

회전형 브라켓:
- 회전부위의 깊은홈 볼베어링 ISO 104 및 테이퍼 롤러 베어링 ISO 355
- 볼트로 체결되고 고정되고 용접된 센터킹 핀, 강도 매우 높음
- 먼지 및 물튀김막이
- 그리스 주입구

휠: P/PS 시리즈
- 타이어: 리브형 프로파일 또는 zig-zag 프로파일 장착 공기주입식 타이어, 경도 60 Shore A, 색상 블랙, 2–10 플라이레이팅
- 림: P 시리즈: 프레스 스틸, 용접된 강철관 허브 장착, 래커 코팅, 색상 실버
  PS 시리즈: 강한 프레스 스틸, 볼트로 체결됨(평면 베이스 림), 용접된 강철관 허브 장착, 아연도금, 블루 도금, Cr6-free 인증
- 타이어 압력이 너무 낮을 경우 브레이크가 있는 회전형 캐스터가 제동력을 상실함

추가 세부 정보:
- 브라켓 시리즈: 94쪽
- 브레이크: 112–113쪽
- 휠 시리즈: 244쪽, 246
- 베어링 타입: 84–85쪽

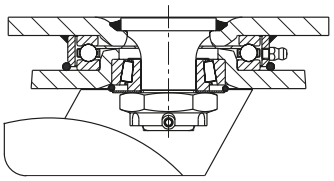

4

회전형 캐스터	고정형캐스터	휠 지름 Ø [mm]	휠 폭 [mm]	하중 [kg]	베어링 타입	전체높이 [mm]	플레이트 크기 [mm]	볼트 홀 간격 [mm]	볼트홀 Ø [mm]	옵셋 회전형 캐스터 [mm]	프로파일 유형
LS-PS 310K	**BS-PS 310K**	300	100	450	볼 베어링	355	200 x 160	160 x 120	14	85	B02
LS-PS 315K	**BS-PS 315K**	305	105	550	볼 베어링	358	200 x 160	160 x 120	14	85	B03
LS-P 410K	**BS-P 410K**	400	100	350	볼 베어링	470	200 x 160	160 x 120	14	100	R01
LS-P 420K	**BS-P 420K**	415	115	525	볼 베어링	478	200 x 160	160 x 120	14	100	R02
LS-PS 430K	**BS-PS 430K**	420	115	650	볼 베어링	480	200 x 160	160 x 120	14	100	B08
LS-PS 432K	**BS-PS 432K**	420	115	750	볼 베어링	480	200 x 160	160 x 120	14	100	B08
LS-PS 464K	**BS-PS 464K**	460	145	1,140	볼 베어링	520	200 x 160	160 x 120	14	110	B08
LS-PS 536K		536	165	1,300	볼 베어링	623	255 x 200	210 x 160	18	120	B08
	BS-PS 536K	536	165	1,300	볼 베어링	623	255 x 220	210 x 160	18	–	B08

프로파일 유형: R = 리브형 프로파일, B = zig-zag 프로파일, 이미지는 248쪽 참조

버전 / 옵션

	"Radstop" 휠 브레이크 장착	방향 고정장치 4 x 90° 장착
기술 설명 p.	113	115
추가 품목 코드	**-RA**	**-RI4**
제공 가능	요청에 따름	휠 지름 Ø 300–460 mm

공기주입식 타이어의 프로파일 유형

4

리브형 프로파일

R01

R02

Zig-zag 프로파일

B01

B02

B03

B04

B05

B06

B07

B08

Blickle®

VLE 시리즈

고탄력 통고무 타이어, 프레스 스틸 림 장착 고하중 휠

450–1,885 kg

트레드 & 타이어 경도
70 Shore A

바닥 보호 / 부드러운 작동
매우좋음

구름저항
좋음

내마모성
좋음

타이어:
- 고탄력 통고무, 스틸 와이어로 보강, 경도 70 Shore A
- 매우 우수한 동작 편리성
- 우수한 바닥 보호 기능, 저소음 구동
- 색상 블랙
- 휠 지름 Ø 250–306 mm: 2성분형 타이어, 고탄력, 내마모성 트레드
- 휠 지름 Ø 405–525 mm: 3성분형 타이어, 고탄력 쿠션 레이어, 내마모성 트레드

림:
- 강한 프레스 스틸
- 볼트로 체결됨, 용접된 강철관 허브 또는 보강된 림 버전 포함
- 아연도금, 블루 도금, Cr6-free 인증

기타 특성:
- 자극적인 물질에 대한 내화학성(기름 제외)
- 작동 온도: -20 °C ~ +80 °C, 일시적으로 최대 +100 °C, +60 °C 이상에서는 하중 감소
- 펑크에 안전, 유지, 보수 필요 없음

추가 세부 정보:
- 휠 시리즈: 65쪽
- 트레드: 54쪽
- 베어링 타입: 84–85쪽
- 내화학성: 51쪽

4

휠	휠 지름 Ø (D) [mm]	휠 폭 (T2) [mm]	타이어 치수	림 치수	하중 6 km/h [kg]	하중 25 km/h [kg]	베어링 타입	축경 Ø (d) [mm]	허브 길이 (T1) [mm]	프로파일 유형
리브형 프로파일이 있는 휠										
VLE 250/20-75K	250	85	3.00-4	2.50C-4	450	400	볼 베어링	20	75	R50
VLE 250/25-75K	250	85	3.00-4	2.50C-4	450	400	볼 베어링	25	75	R50
VLE 252/25-75K *	250	85	3.00-4	2.50C-4	600	475	볼 베어링	25	75	R50
VLE 305/20-75K	306	105	4.00-4	2.50C-4	450	400	볼 베어링	20	75	R50
VLE 305/25-75K	306	105	4.00-4	2.50C-4	450	400	볼 베어링	25	75	R50
VLE 307/25-75K *	306	105	4.00-4	2.50C-4	700	535	볼 베어링	25	75	R50
VLE 405/25-90K	405	105	4.00-8	3.00D-8	950	730	볼 베어링	25	90	R50
VLE 405/30-90K	405	105	4.00-8	3.00D-8	950	730	볼 베어링	30	90	R50
zig-zag 프로파일이 있는 휠										
VLE 255/20-75K	250	85	3.00-4	2.50C-4	450	400	볼 베어링	20	75	B51
VLE 255/25-75K	250	85	3.00-4	2.50C-4	450	400	볼 베어링	25	75	B51
VLE 257/25-75K *	250	85	3.00-4	2.50C-4	600	475	볼 베어링	25	75	B51
VLE 310/20-75K	306	105	4.00-4	2.50C-4	450	400	볼 베어링	20	75	B50
VLE 310/25-75K	306	105	4.00-4	2.50C-4	450	400	볼 베어링	25	75	B50
VLE 312/25-75K *	306	105	4.00-4	2.50C-4	700	535	볼 베어링	25	75	B50
VLE 410/25-90K	405	105	4.00-8	3.00D-8	950	730	볼 베어링	25	90	B50
VLE 410/30-90K	405	105	4.00-8	3.00D-8	950	730	볼 베어링	30	90	B50
VLE 460/30-90K	455	120	5.00-8	3.00D-8	1,415	1,090	볼 베어링	30	90	B50
VLE 530/45-120K	525	140	6.00-9	4.00E-9	1,885	1,450	볼 베어링	45	120	B50

* 보강된 림 설계

여기에 제공된 휠 및 타이어 치수는 하중을 받지 않은 새 타이어에 해당됩니다. 치수는 사용 중일 때 변경될 수 있습니다.
프로파일 유형: R = 리브형 프로파일, B = zig-zag 프로파일, 이미지는 252쪽 참조
요청 시 사용 가능한 기타 치수

버전 / 옵션

	자국이 남지 않는 그레이 타이어 장착	정전기방지 버전, 블랙 타이어	허브 캡 장착 휠 (앤드 휠)	허브결합 휠	기타 버전
기술 설명 p.	52	50	117	77	
추가 품목 코드	**-SG**	**-AS**	**-E**	**VLEA 시리즈**	
제공 가능	요청에 따름	요청에 따름	요청에 따름	549쪽 참조	요청에 따름

휠 지름 Ø 250–306 mm

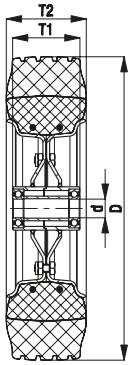

휠 지름 Ø 405–525 mm

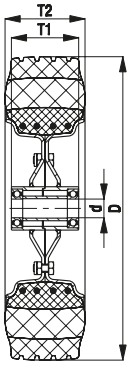

Blickle®

L-VLE, B-VLE 시리즈

프레스 스틸 캐스터, 중하중 버전, 플레이트형, 고탄력 통고무 고하중 휠

450 kg

브라켓: L/B 시리즈
- 프레스 스틸, 아연도금, 블루 도금, Cr6-free 인증

회전형 브라켓:
- 회전부위의 이중 볼 베어링
- 견고한 센터킹핀
- 특수 동적 브리클 리베팅으로 인해 최소 회전동작 및 부드러운 구동성 및 긴 사용 기간

휠: VLE 시리즈
- 타이어: 고탄력 통고무, 경도 70 Shore A, 색상 블랙, 2성분형 타이어, 고탄력, 내마모성 트레드
- 림: 강한 프레스 스틸, 아연도금, 블루 도금, Cr6-free 인증

추가 세부 정보:
- 브라켓 시리즈: 91쪽
- 브레이크: 112–113쪽
- 휠 시리즈: 249쪽
- 베어링 타입: 84–85쪽

4

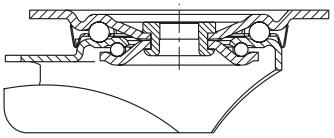

회전형 캐스터	고정형캐스터	"stop-top" 브레이크 회전형 캐스터	휠 지름 Ø [mm]	휠 폭 [mm]	하중 [kg]	베어링 타입	전체높이 [mm]	플레이트 크기 [mm]	볼트 홀 간격 [mm]	볼트홀 Ø [mm]	옵셋 회전형 캐스터 [mm]	프로파일 유형
L-VLE 250K		**L-VLE 250K-ST**	250	85	450	볼 베어링	295	175 x 175	140 x 140	15	70	R50
	B-VLE 250K		250	85	450	볼 베어링	295	220 x 130	190 x 75	15	–	R50
L-VLE 255K		**L-VLE 255K-ST**	250	85	450	볼 베어링	295	175 x 175	140 x 140	15	70	B51
	B-VLE 255K		250	85	450	볼 베어링	295	220 x 130	190 x 75	15	–	B51

프로파일 유형: R = 리브형 프로파일, B = zig-zag 프로파일, 이미지는 252쪽 참조

버전 / 옵션

	자국이 남지 않는 그레이 타이어 장착	정전기방지 버전, 블랙 타이어
기술 설명 p.	52	50
추가 품목 코드	**-SG**	**-AS**
제공 가능	요청에 따름	요청에 따름

LS-VLE, BS-VLE 시리즈

용접 강판 고하중 캐스터, 고하중 회전체, 고탄력 통고무 고하중 휠

450–1,885 kg

브라켓: LS/BS 시리즈
- 매우 견고한 용접 강판 구조, 아연도금, 엘로우 도금, Cr6-free 인증

회전형 브라켓:
- 회전부위의 깊은홈 볼베어링 ISO 104 및 테이퍼 롤러 베어링 ISO 355
- 볼트로 체결되고 고정되고 용접된 센터킹핀, 강도 매우 높음
- 먼지 및 물튀김막이
- 그리스 주입구

휠: VLE 시리즈
- 타이어: 고탄력 통고무, 경도 70 Shore A, 색상 블랙. 휠 지름 Ø 250–306 mm: 2성분형 타이어, 고탄력, 내마모성 트레드. 휠 지름 Ø 405–525 mm: 3성분형 타이어, 고탄력 쿠션 레이어, 내마모성 트레드
- 림: 강한 프레스 스틸, 아연도금, 블루 도금, Cr6-free 인증

추가 세부 정보:
- 브라켓 시리즈: 94쪽
- 브레이크: 112–113쪽
- 휠 시리즈: 249쪽
- 베어링 타입: 84–85쪽

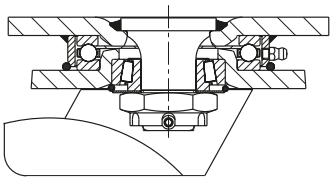

회전형 캐스터	고정형캐스터	"stop-top" 브레이크 회전형 캐스터	휠 지름 Ø [mm]	휠 폭 [mm]	하중 6 km/h [kg]	베어링 타입	전체높이 [mm]	플레이트 크기 [mm]	볼트 홀 간격 [mm]	볼트홀 Ø [mm]	옵셋 회전형 캐스터 [mm]	프로파일 유형
LS-VLE 250K	**BS-VLE 250K**	**LS-VLE 250K-ST**	250	85	450	볼 베어링	305	175 x 140	140 x 105	14	75	R50
LS-VLE 252K *	**BS-VLE 252K ***	**LS-VLE 252K-ST ***	250	85	600	볼 베어링	305	175 x 140	140 x 105	14	75	R50
LS-VLE 255K	**BS-VLE 255K**	**LS-VLE 255K-ST**	250	85	450	볼 베어링	305	175 x 140	140 x 105	14	75	B51
LS-VLE 257K *	**BS-VLE 257K ***	**LS-VLE 257K-ST ***	250	85	600	볼 베어링	305	175 x 140	140 x 105	14	75	B51
LS-VLE 305K	**BS-VLE 305K**	**	306	105	450	볼 베어링	358	200 x 160	160 x 120	14	85	R50
LS-VLE 307K *	**BS-VLE 307K ***	**	306	105	700	볼 베어링	358	200 x 160	160 x 120	14	85	R50
LS-VLE 310K	**BS-VLE 310K**	**	306	105	450	볼 베어링	358	200 x 160	160 x 120	14	85	B50
LS-VLE 312K *	**BS-VLE 312K ***	**	306	105	700	볼 베어링	358	200 x 160	160 x 120	14	85	B50
LS-VLE 405K	**BS-VLE 405K**	**	405	105	950	볼 베어링	473	200 x 160	160 x 120	14	100	R50
LS-VLE 410K	**BS-VLE 410K**	**	405	105	950	볼 베어링	473	200 x 160	160 x 120	14	100	B50
LS-VLE 460K	**BS-VLE 460K**	**	455	120	1,415	볼 베어링	518	200 x 160	160 x 120	14	110	B50
LS-VLE 530K		**	525	140	1,885	볼 베어링	618	255 x 200	210 x 160	18	120	B50
	BS-VLE 530K		525	140	1,885	볼 베어링	618	255 x 220	210 x 160	18	–	B50

* 보강된 림 설계
** "Radstop" 브레이크 버전
프로파일 유형: R = 리브형 프로파일, B = zig-zag 프로파일, 이미지는 252쪽 참조

버전 / 옵션

	자국이 남지 않는 그레이 타이어 장착	정전기방지 버전, 블랙 타이어	"Radstop" 휠 브레이크 장착	방향 고정장치 4 x 90° 장착
기술 설명 p.	52	50	113	115
추가 품목 코드	**-SG**	**-AS**	**-RA**	**-RI4**
제공 가능	요청에 따름	요청에 따름	요청에 따름	휠 지름 Ø 250–455 mm

고탄력 통고무 타이어의 프로파일 유형

리브형 프로파일

R50

Zig-zag 프로파일

B50

B51